株式会社タカダ産業

■産業廃棄物の最終処分終了までの一連の処理工程
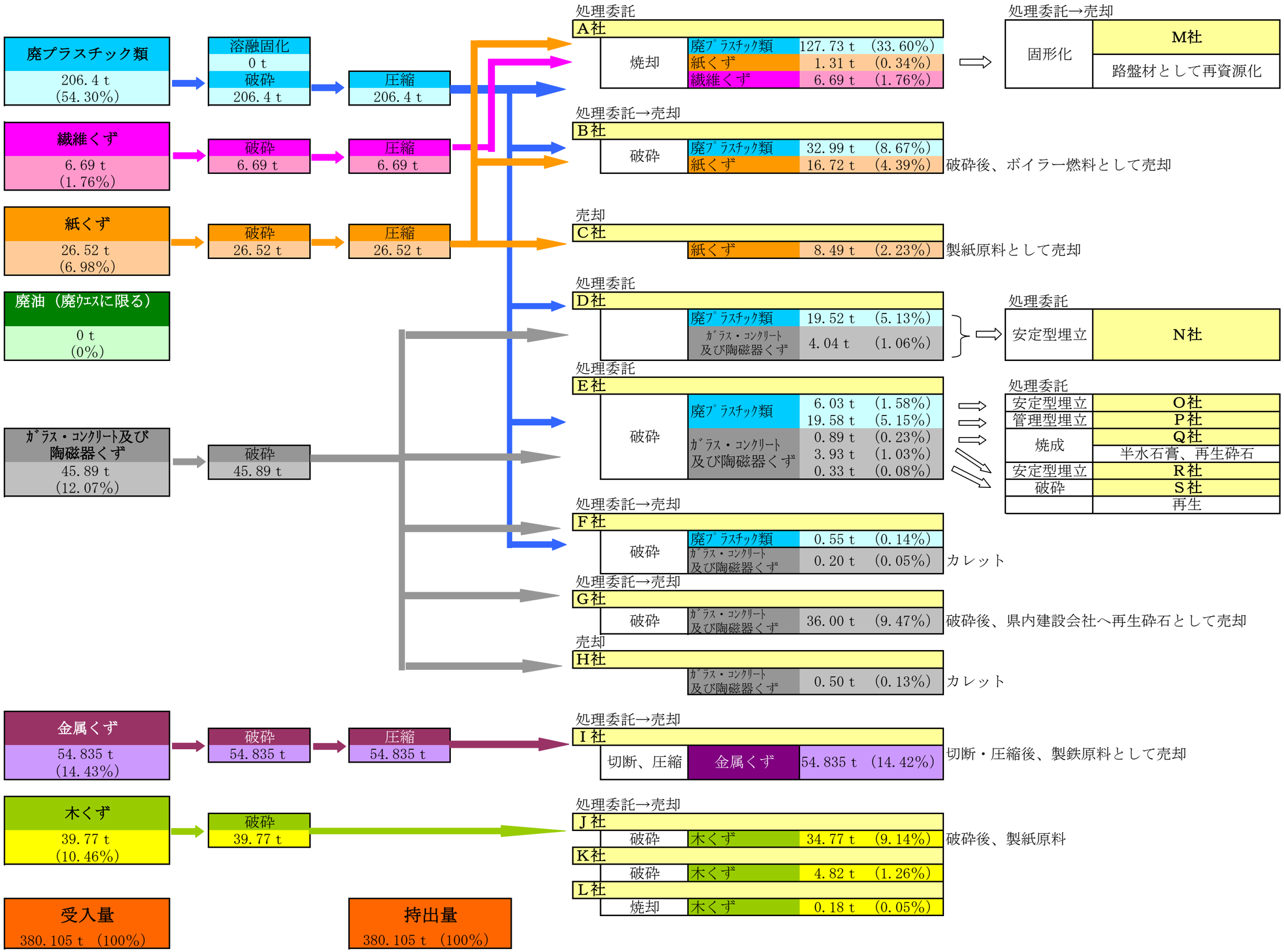
平成28年4月～平成29年3月